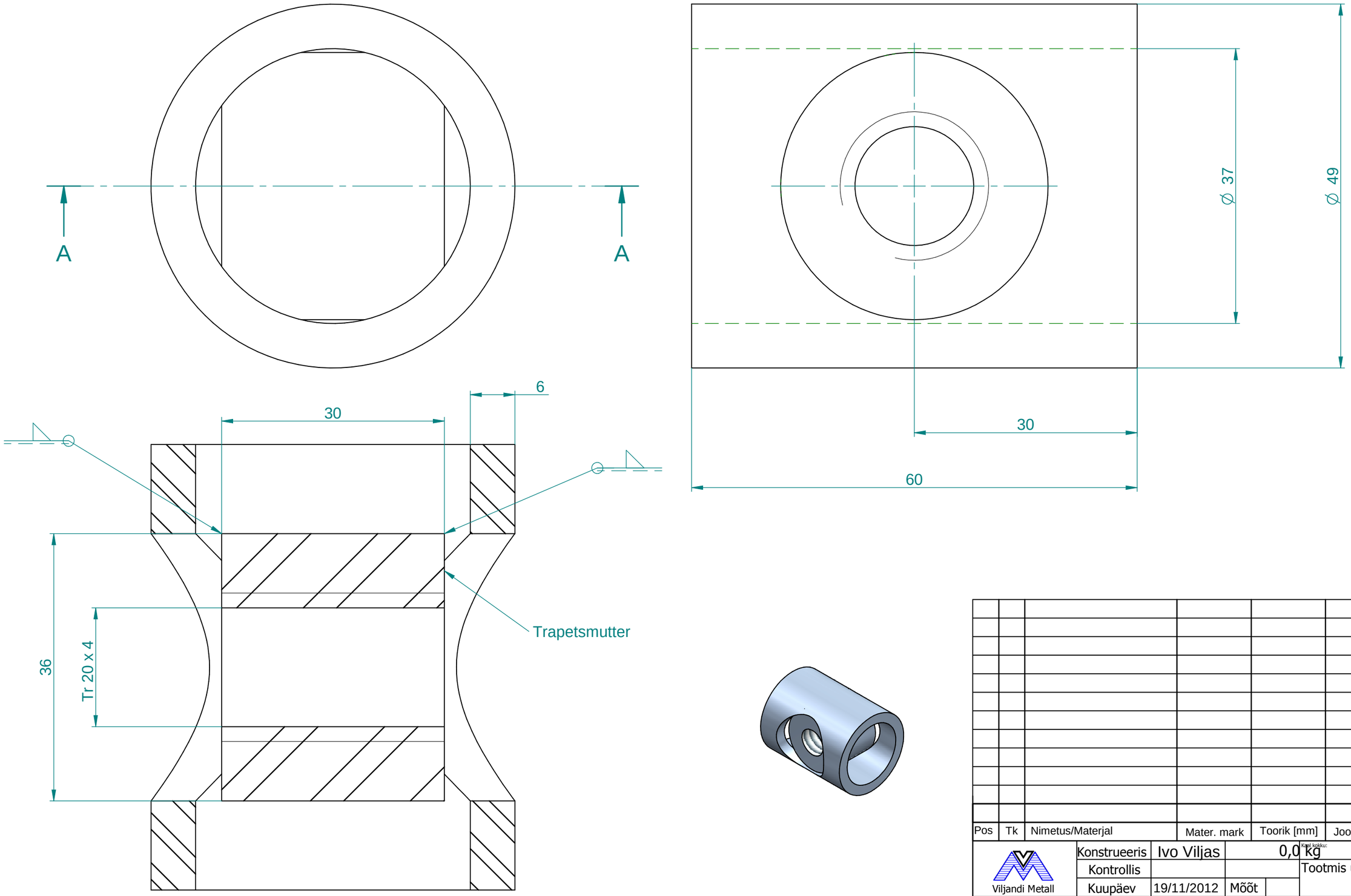

Pos	Tk	Nimetus/Materjal	Mater. mark	Toorik [mm]	Joonis/Kaal

Viljandi Metall

Konstrueeris	Ivo Viljas	0,0 kg (Kaal kokku:)	Tootmis ül. nr:
Kontrollis			
Kuupäev	19/11/2012	Mõõt	

Reinu tee 27
71020 Viljandi
Telefon +372 434 9700
Faks +372 434 9701
E-mail: mail@vmt.ee

Joonise nimetus:

Joonise nr: surumutter

Leht/Lehti 1/1 | Formaat A3

\\SERVER\Users\Ivo.Viljas\Desktop\76443-A1\Mudel\surumutter\surumutter.dft