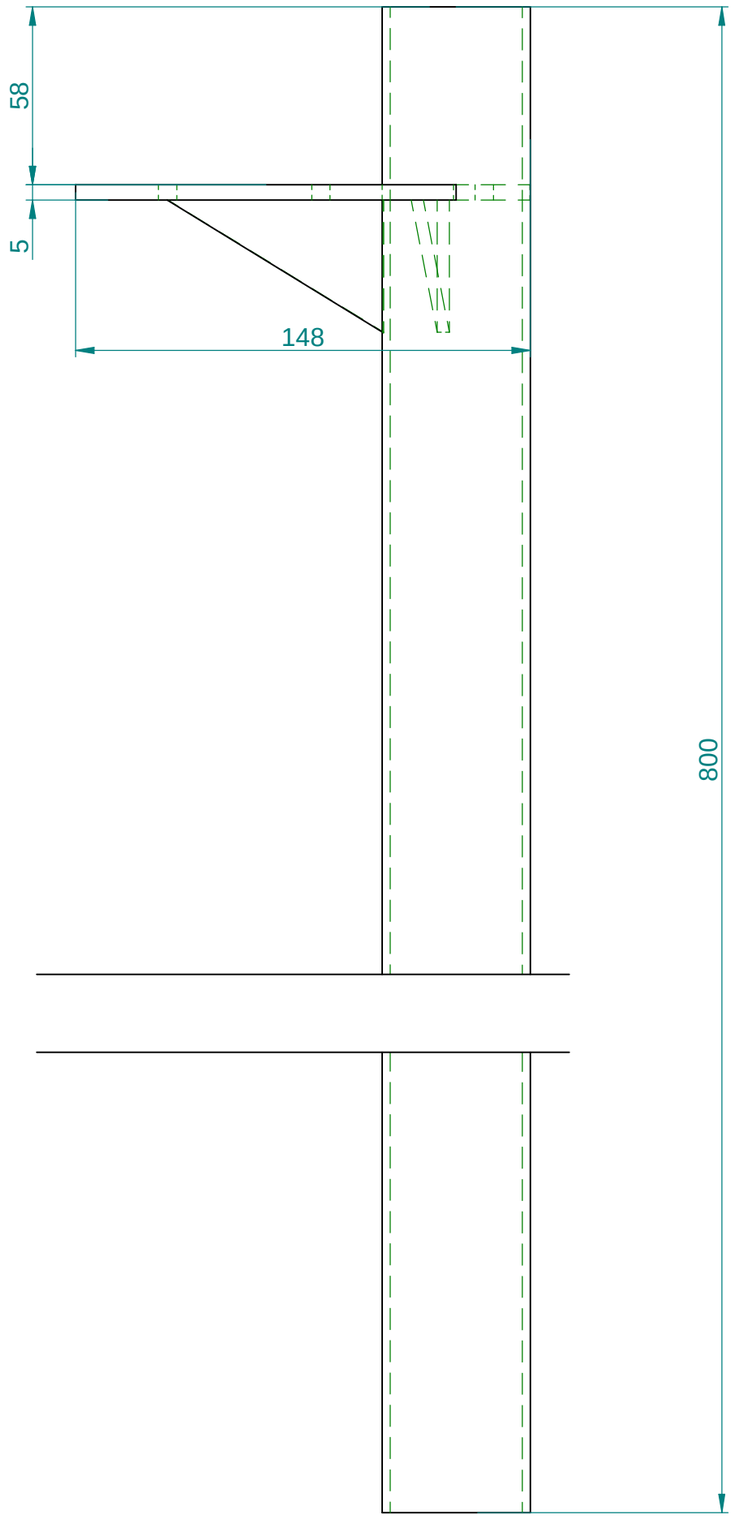

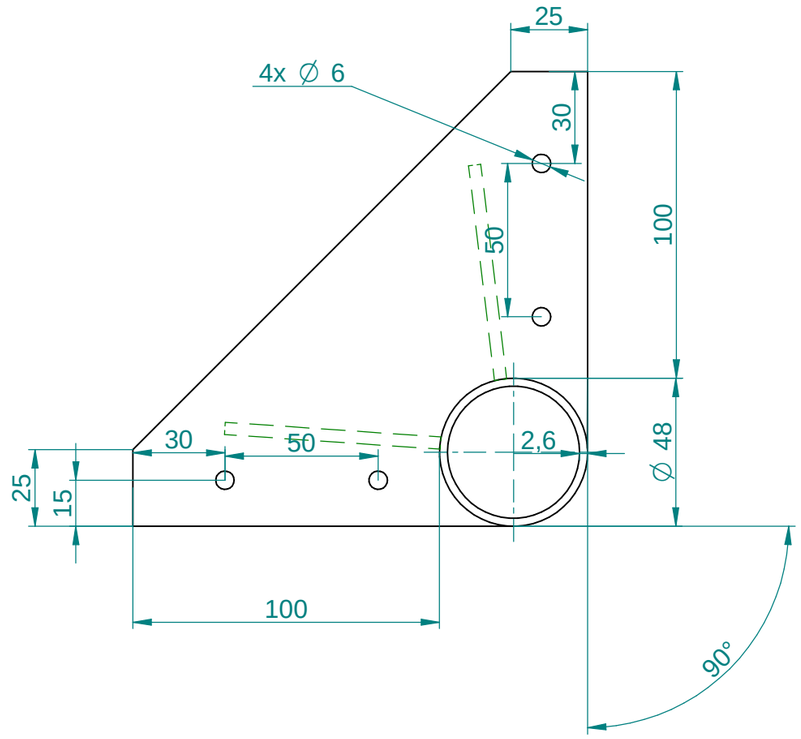

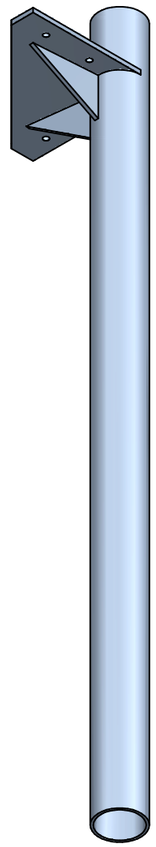

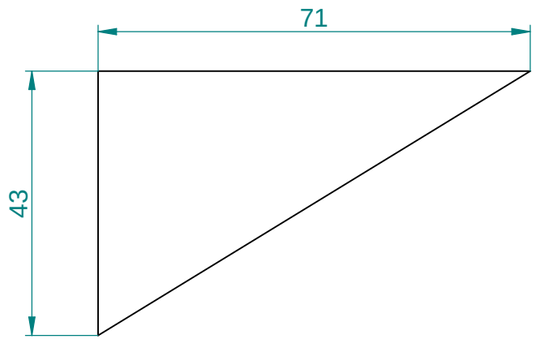

Pos	Tk	Nimetus/Materjal	Mater. mark	Toorik [mm]	Joonis/Kaal

Viljandi Metall

Reinu tee 27
71020 Viljandi
Telefon +372 434 9700
Faks +372 434 9701
E-mail: mail@vmt.ee

Konstrueeris	Ivo Viljas		Kaal kokku 2,8 kg
Kontrollis			Tootmis ül. nr:
Kuupäev	16/11/2012	Mõõt	

Joonise nimetus:

Lauajalg

Joonise nr: lauajalg

Leht/Lehti 1/1 | Formaat A3

\\SERVER\Users\Ivo.Viljas\Desktop\76443-A1\Mudel\lauajalg\lauajalg.dft